Skoddesnedkerne
Rasmussen & Søn

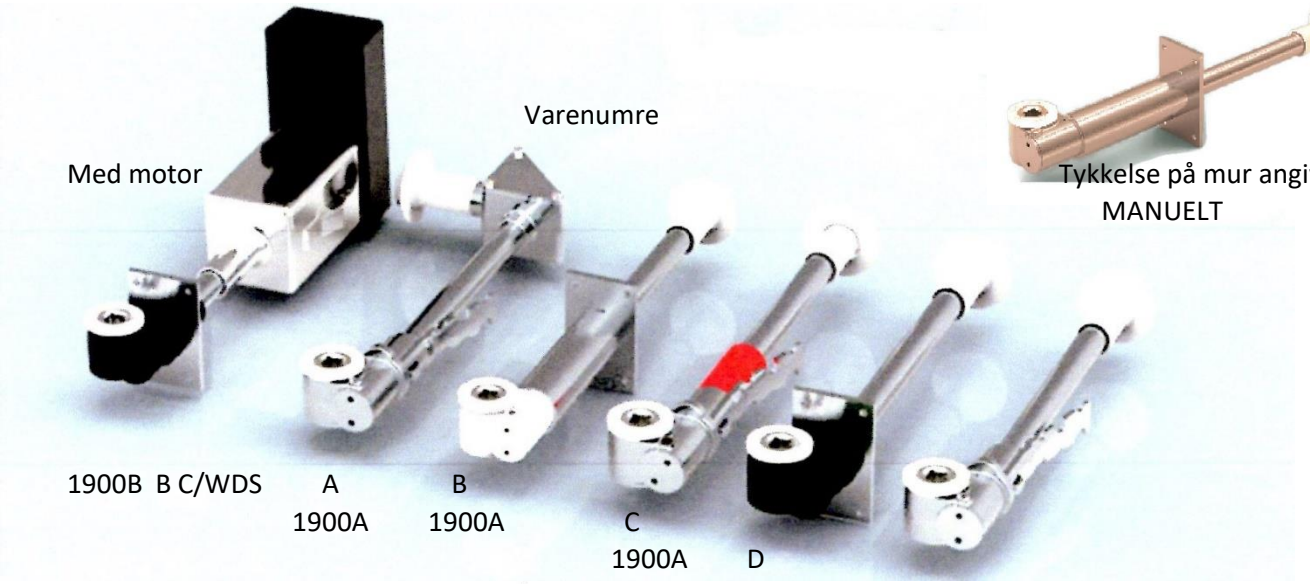

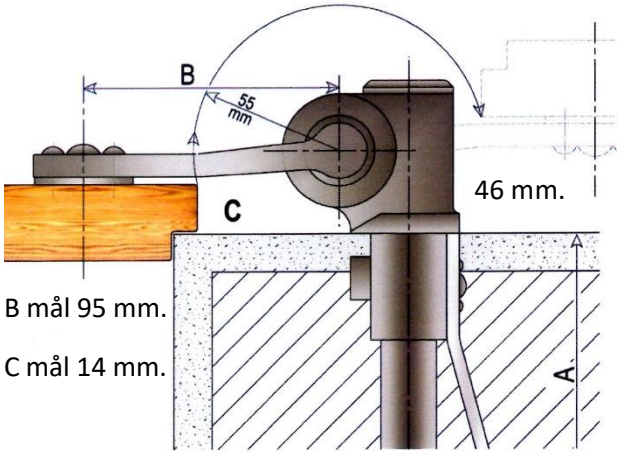

B mål 95 mm.

C mål 14 mm.

Hængsel model 1. Varenr. HM1000

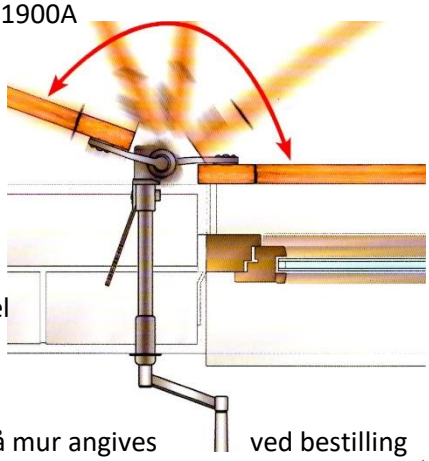

Manuel

Tykkelse på mur angives ved bestilling

håndsving

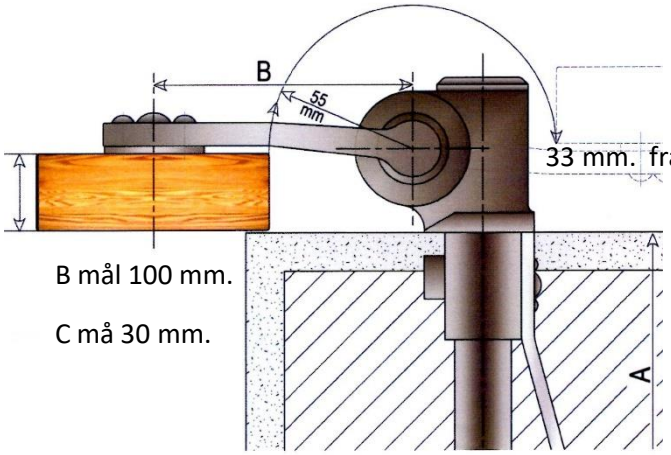

B mål 100 mm.

C må 30 mm.

Hængsel model 2. varenr.HM1002

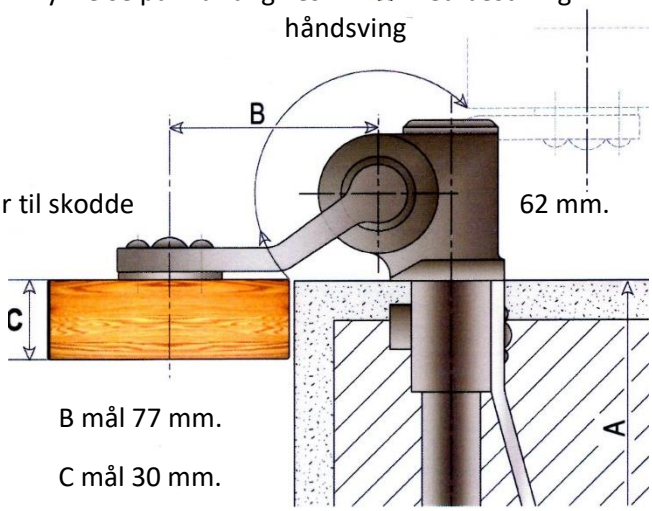

B mål 77 mm.

C mål 30 mm.

Hængsel model 3. Varenr. HM1001

Skoddesnedkerne ApS. Svenstrup Strandvej 4 4400 Kalundborg Tlf. 59502094 og 31242094
Mail: RS@skodder.dk Bank: Nordea 2190 / 3495761206 C VR nr. 26178436